GIFAS ELECTRIC

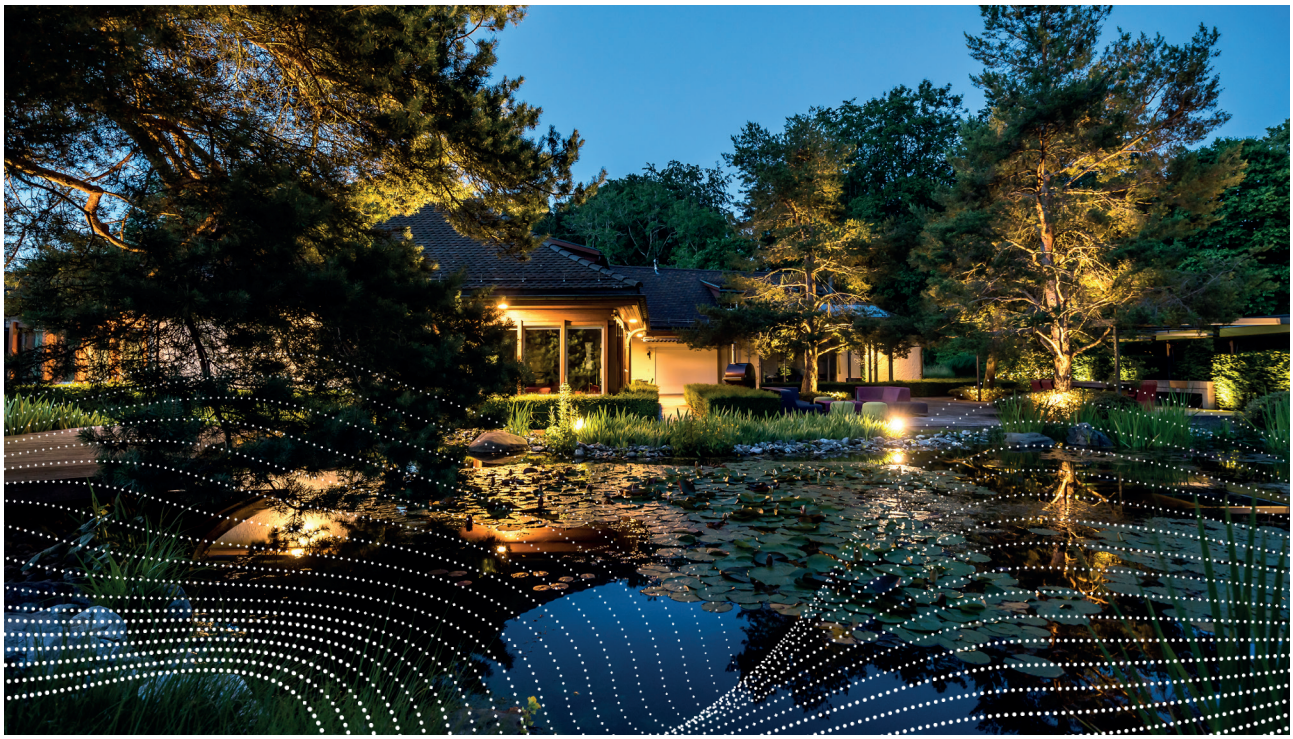

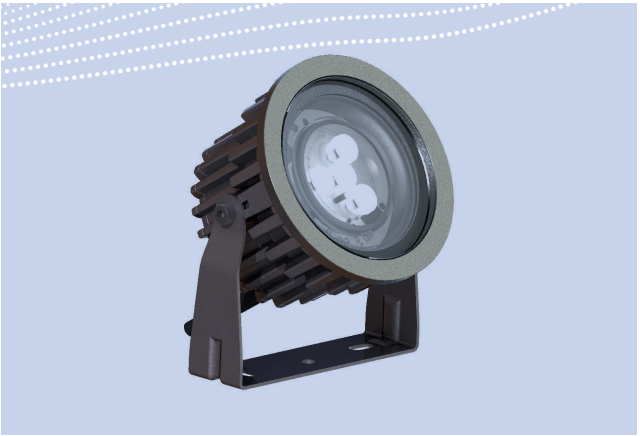

09 16

CATALOGUE DÉTAILLÉ

VisuLED HOME

LIGHTING SOLUTIONS

V0625

Généralités / Technique

Les lampes encastrables à LED pour jardin, mur et plafond

Avec ses possibilités d'utilisation illimitées, ce spot lumineux moderne crée toujours de l'effet. Des produits modernes qui mettent l'accent sur la qualité, le savoir-faire, les avancées techniques et la visée esthétique: du haut-de-gamme pour un excellent rapport qualité-prix.
À poser comme luminaire au plafond, au mur ou au sol, dans la maison et tout autour, pour mettre en valeur votre jardin et votre logement, tout en répondant aux exigences croissantes en termes de sécurité.

Pourquoi VisuLED HOME?

Pose ultra-simple et rapide grâce au concept de raccordement enfichable continu.
Aucune connaissance particulière en électricité n'est requise pour l'installation. Différents blocs d'alimentation avec câble de raccordement prêt à l'emploi sont disponibles. Des dérivations peuvent être réalisées à chaque raccord à l'aide d'adaptateurs en T. Le dernier luminaire d'une chaîne doit être protégé de l'humidité à l'aide d'un capuchon de protection. Grâce à la très basse tension de sécurité de 48 V, les câbles de raccordement peuvent être posés directement dans le sol sans gaine de protection. Le verre de sécurité de 9 mm est résistant aux intempéries, aux rayures et extrêmement robuste. Le VisuLED HOME est dimmable. Le système modulaire offre de nombreuses possibilités de montage: avec un support pivotant sur le mur, le plafond, le sol, un poteau ou un piquet en plastique; pour un éclairage direct vers le haut, également avec des supports au sol, ou à niveau dans la terre. Pour protéger le produit contre les rongeurs, il est possible d'ajouter ultérieurement un tuyau de protection fendu. Un kit de montage est disponible que ce soir pour le montage au plafond ou au mur. Pour le montage au sol, un anneau de montage plat (perçage étagé avec chanfrein nécessaire) ou un anneau de rehausse (perçage simple suffisant) sont disponibles.

Structure de la VisuLED HOME

Le boîtier est en aluminium de haute qualité moulé sous pression, à surface anodisée avec laque de protection; un anneau de montage en V4A est apposé côté lampe, et la face avant du boîtier est refermée par un verre de sécurité (9 mm). Le système électronique et les diodes à LED sont solidement scellées avec une masse à deux composants.
La lampe dispose de 2 câbles de raccordement 2P de 300 mm de long (câble d'alimentation avec prise 2P, câble de sortie avec connecteur 2P).

Propriétés du produit / du système

- très faible consommation d'énergie
- longue durée de vie (>50'000 h)
- Intensité réglable avec tous les variateurs standards PWM (200 - 1'000 Hz)
- l'ensemble du système est réalisé en basse tension (<48 V)
- toutes les connexions électriques sont enfichables, garantissant une pose et une mise en service aisées par toute personne

Données techniques

Tension de service:	20 - 48 VDC
Consommation électrique:	420 mA @ 24 VDC
Puissance:	10 W
Degré de protection:	IP67
Classe de protection:	III
Source d'éclairage:	4 PowerLED
Flux lumineux:	720 lm (mesure effectuée sur le spot 4'000 K)
Couleurs de lumière:	warm white 3'000 K, comfort white 4'000 K
Rendu des couleurs:	CRI 80
Optiques:	Spot 10° / Wide 38°
Plage de températures:	–40° C jusqu'à +55° C
Poids:	710 g

Dimensions

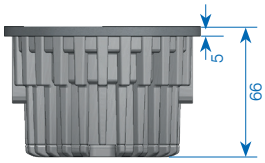

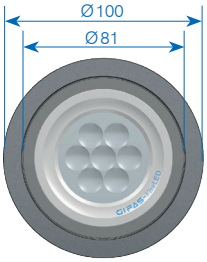

- ✓ = Disponible du stock (sous réserve de vente intermédiaire)
- Autres versions sur demande.

Assortiment / Système

Exemples pratiques lors d'une installation avec lumière indirecte d'une façade[1], éclairage platfond[2], éclairage chemin[3] ou éclairage plantes[4].

Caractéristique de rayonnement

Wide 38°

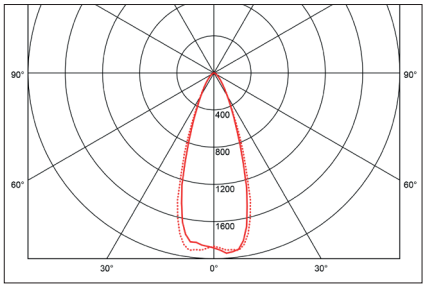

cd / 1'000 lm

Spot 10°

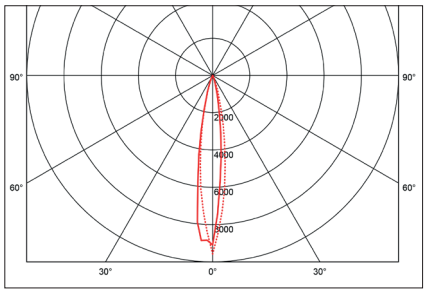

cd / 1'000 lm

Structure du système

En série (intensité réglable avec le variateur PWM possible)

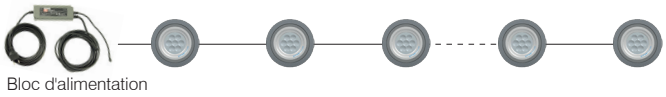

Avec branchement (le variateur PWM peut entraîner des dysfonctionnements)

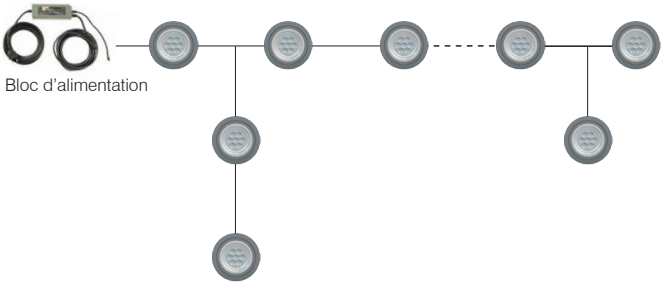

Assortiment

N° art.	Désignation	Couleur de lumière	Optique
860104 ✓	VisuLED HOME complet, avec 2 câbles de raccordement 300 mm	3'000 K warm white	Spot
860105 ✓	VisuLED HOME complet, avec 2 câbles de raccordement 300 mm	4'000 K comfort white	Spot
860106 ✓	VisuLED HOME complet, avec 2 câbles de raccordement 300 mm	3'000 K warm white	Wide
860107 ✓	VisuLED HOME complet, avec 2 câbles de raccordement 300 mm	4'000 K comfort white	Wide

Applications spéciales

Comme éclairage de plafond dans le bois / béton

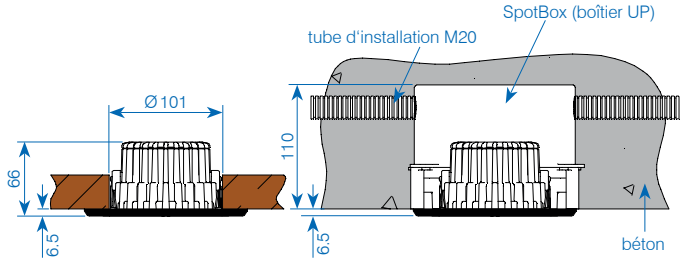

Assortiment

860101 ✓ Set anneau de montage au plafond, Ø 145 × 6.5 mm, aluminium anodisé, complet, avec matériel de fixation

Comme lampe encastrable au sol dans le bois / béton

Montage plat

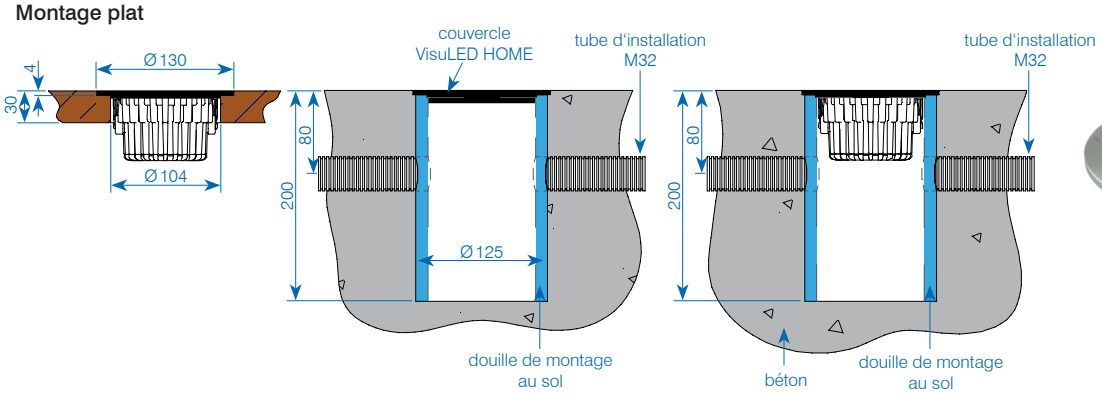

Montage avec bague AP

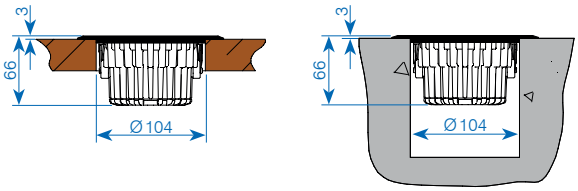

Assortiment

860195 ✓ Set anneau plat de montage au sol en V4A, Ø 130 × 9 mm, complet, avec matériel de fixation

860196 ✓ Set anneau à collerette de montage au sol en V4A pour, Ø 140 × 9 mm, complet, avec matériel de fixation

228032 ✓ Douille de montage au sol PE Ø 125 × 196 mm avec 2 trous Ø 32 mm

860198 ✓ Couvercle noir pour douille de montage au sol

Montage

Sur support orientable

Le support orientable est nécessaire pour de nombreuses utilisations: il permet par exemple un montage sur une balustrade, une paroi ou un plafond, avec un angle de pivotement pouvant aller jusqu'à 360°.

Assortiment

860108 ✓ Set support orientable en V2A pour VisuLED HOME, complet, avec matériel de fixation

Sur piquet de terre

La VisuLED est fixée sur le piquet à l'aide d'un support orientable, qui permet d'orienter parfaitement le rayon d'éclairage et de le déplacer si nécessaire.

Assortiment

126197 ✓ Piquet de terre, 280 mm, PA6/GF, vis et rondelle inclues

Directement en terre

Pour stabiliser l'emplacement dans de la terre meuble ou sur du gazon, il est recommandé d'utiliser les supports de mise en terre (à utiliser par paire). Ces derniers sont en acier V2A et peuvent être directement vissés sur le boîtier.

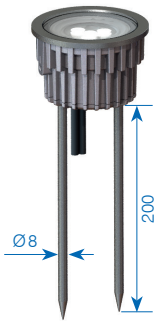

Assortiment

860114 ✓ 1 pce. support/piquet de mise en terre en V2A pour VisuLED HOME, Ø8×200 mm, complet (à utiliser par paire)

Matériel pour assembler, appareils d‘alimentation

Câbles de raccordement enfichable

Un câble de prolongation spécial en polyuréthane (PUR) 2×0.75 mm² sert à raccorder les câbles. Les systèmes de couplage utilisés sont dotés de l'indice de protection IP68. Le diamètre du côté de la fiche est de 15 mm, celui du côté du connecteur est de 19 mm.
Un adaptateur en T permet d'établir une dérivation, et un capot est prévu pour protéger une sortie non employée ; les deux éléments sont dotés de l'indice de protection IP68.

N° art. 860115

N° art. 860116

Assortiment

860215 ✓	Câble de prolongation, longueur 1 m
861040 ✓	Câble de prolongation, longueur 3 m
860115 ✓	Câble de prolongation, longueur 5 m
860116 ✓	Câble de prolongation, longueur 10 m

N° art. 860128

N° art. 860117

N° art. 860127

N° art. 860125

Assortiment

860128 ✓	Adaptateur-T IP68, 2P - 12 A, 250 V sans capuchon de protecion
860117 ✓	Capuchon de protecion IP68 pour boîtier de raccordement
860125 ✓	Tube de protection «anti-rongeurs», PA6 Ø 10.3 mm, noir, sans halogène
860127 ✓	Outil d'engagement du tube de protection «anti-rongeurs»

Appareils d'alimentation enfichable

La longueur maximale pour la pose est de 200 m (attention aux chutes de tension). Dimmer les VisuLED HOME avec un variateur 1 - 10 V.

Assortiment

860123 ✓	Appareil d‘alimentation pour jusqu'à 4 VisuLED HOME, 230 VAC / 36 VDC - 60 W, IP67, câble de raccordement 5 m, sortie 5 m, 150×53×35 mm
860124 ✓	Appareil d‘alimentation pour jusqu'à 6 VisuLED HOME, 230 VAC / 36 VDC - 90 W, IP67, câble de raccordement 5 m, sortie 5 m, 171×63×37.5 mm
860290 ✓	Appareil d‘alimentation pour jusqu'à 9 VisuLED HOME, 230 VAC / 36 VDC - 120 W, IP67, câble de raccordement 5 m, sortie 5 m, 191×63×37.5 mm

Boîtiers d'alimentation, Variateur rotatif

Boîtiers d'alimentation

Assortiment

860164 ✓	Boîtier d'alimentation VisuLED HOME, 254×180×84 mm, NG 230 VAC / 36 VDC - 60 W, IP66, câble de raccordement 5 m, 2 sorties
860129 ✓	Boîtier d'alimentation VisuLED HOME 254×180×84 mm NG 230 VAC / 36 VDC - 120 W, IP66, câble de raccordement 5 m, 2 sorties

Boîtiers d'alimentation avec horloge

Assortiment

860163	Boîtier d'alimentation / horloge VisuLED HOME, 254×180×84 mm, NG 230 VAC / 36 VDC - 60 W, IP66, câble de racc. 5 m, 2 sorties
860194	Boîtier d'alimentation / horloge VisuLED HOME, 254×180×84 mm, NG 230 VAC / 36 VDC - 120 W, IP66, câble de racc. 5 m, 2 sorties
218922	Boîtier d'alimentation / commande à distance VisuLED HOME, 254×180×84 mm, NG 230 VAC / 36 VDC - 60W, IP66, 3 sorties, télécommande incl.
215080	Boîtier d'alimentation / commande à distance VisuLED HOME, 254×180×84 mm, NG 230 VAC / 36 VDC - 120 W, IP66, 2 sorties, télécommande incl.

Pour dimmer

Assortiment

104780	Variateur rotatif 1 - 10 VDC Edizio blanc

GIFAS ELECTRIC

THE SOLUTION PARTNER

GIFAS-ELECTRIC GmbH
Dietrichstrasse 2
CH-9424 Rheineck

+41 71 886 44 44
info@gifas.ch
www.gifas.ch